MGS8

manômetro com mola tubular
caixa em alumínio
DN 250

PED 2014/68/EU

Instrumentos projetados para a indústria química, petroquímica, fabricados para resistirem as condições de trabalho mais desfavoráveis, determinada pela agressividade do fluido no processo e do ambiente assim como pelos fluidos que não apresentam uma viscosidade elevada e que não se cristalizam.

1.08.1 - Modelo Standard

Norma de referência: EN837-1.
Código de segurança: S1 segundo EN 837-2.
Escala: 0...1 a 0...1000 bar (outras unidades de medidas equivalentes).
Classe de precisão: 1 segundo EN 837-1.
Temperatura ambiente: -25...+65 °C.
Temperatura do fluido no processo: -40...+150 °C
Deriva térmica: ±0,4 %/10 K da escala (a partir de 20°C).
Pressão de trabalho:
100% do VFE para pressões estáticas; 90% do VFE para pressões pulsantes.
Sobrepressão: 30% do VFE (máx 12 h).
Grau de proteção: IP 55 segundo EN 60529/IEC 529.
Conexão ao processo: em AISI 316L.
Mola tubular: em AISI 316L de tubo trifilado sem solda.
Caixa: em alumínio pintada em preto.
Anel: em alumínio pintado em preto.
Visor: em vidro temperado.
Mecanismo: em aço inox.
Mostrador: em alumínio com fundo branco, graduação e números em preto.
Ponteiro: não micrométrico, em alumínio, de cor preto.

RB3 - 04/13

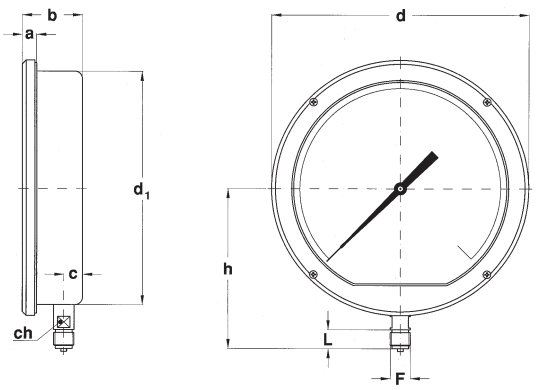

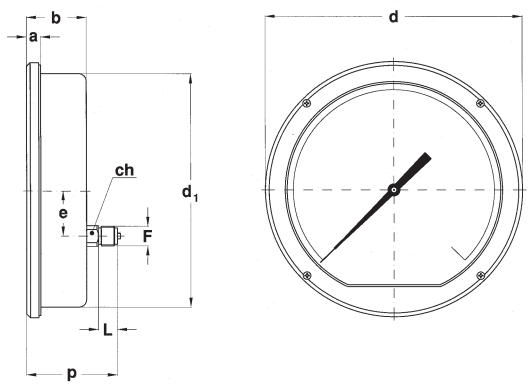

A - VERTICAL
para montagem local.

D - HORIZONTAL
para montagem local.

Montagem	F	a	b	c	d	d_1	e	h	p	ch	L	Peso
Vertical	**41M** - G 1/2 A **43M** - 1/2-14 NPT	15	63	19,5	270	247		170		17	20	3,1 kg
Horizontal	**41M** - G 1/2 A **43M** - 1/2-14 NPT	15	63		270	247	47,8		95,5	22	20	3,25 kg

OPCIONAIS

K06 -	Classe de precisão 0,6 segundo EN 837-1 (1)
P02 -	Preparada para oxigênio

(1) disponível somente para escalas de 0...2,5 a 0...400 bar

SEQÜÊNCIA DE ORDEM

Secção / Modelo / Caixa / Montagem / Diâmetro / Escala / Conexão ao Processo / Opcionais

1	**08**	**1**	**A**	**I**	**41M**	**K06...P02**
			D		**43M**	

A EMPRESA NUOVA FIMA SE RESERVA O DIREITO DE FAZER A QUALQUER MOMENTO TODAS AS MODIFICAÇÕES QUE CONSIDEREM INDISPENSÁVEIS A FIM DE MELHORAR SUA PRODUÇÃO. AS MODERNIZAÇÕES ESTÃO DISPONÍVEIS EM NOSSO SITE: **www.nuovafima.com.br**

Copyright © Nuova Fima srl. Todos os direitos reservados. Nenhuma parte desta publicação pode ser reproduzida em qualquer forma sem permissão por escrito pela Nuova Fima srl.

NUOVA FIMA do BRASIL Ltda
www.nuovafima.com.br - e-mail: infobr@nuovafima.com.br
Major Otaviano, 210 - Belenzinho - Cep 03054-050 - São Paulo - SP - BRASIL
TEL. +55 11 2916.5234 - FAX +55 11 2916.4655